Blocos

01 Estaca de 30cm de diâmetro

PLANTA

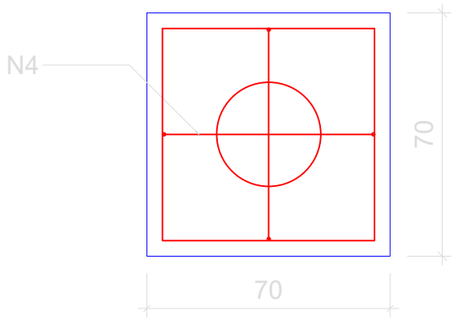

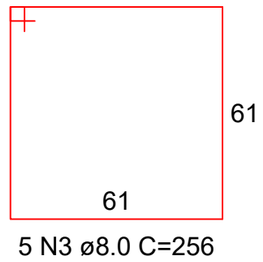

5 N3 ø8.0 C=256

CORTE

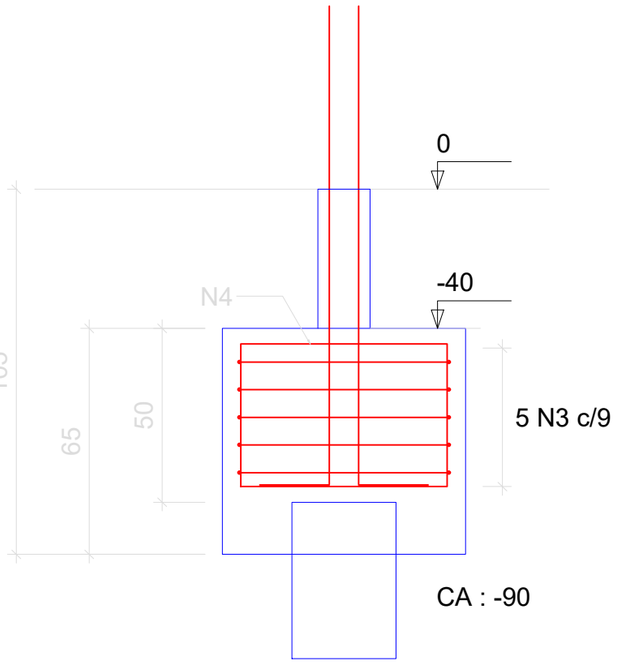

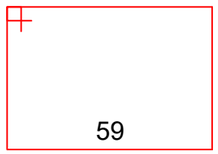

2 N4 ø8.0 C=212

16

Blocos de Fundação

Escala --- (folha A3)

Mega Estrutura

Cliente: Prefeitura Municipal de Oriximiná		Conteúdo: Indicado em prancha
Endereço: Avenida Pedro Carlos de Oliveira		
Engenheiro: Adriano Ferreira do Nascimento	CREA: 29474/D-DF	Folha: Indicada em prancha